info@heros24.de
www.heros-rollen.de

Lenkrolle

mit Expanderbefestigung vierkant und Totalfeststeller

- 50 - 100kg
- Durchmesser 50 - 150mm
- Gehäuse aus Stahlblech
- Thermoplastisches Gummirad, Präzisionskugellager

Technische Daten

Bestellcode:	21N JPP 125 Z07	**Rad ø in mm:**	125
Tragkraft in kg:	100	**Radbreite in mm:**	32
Ausladung Rolle in mm:	42,00	**Bauhöhe in mm:**	163
Temperaturbereich C° min / max:	-20 : +60	**Norm:**	EN 12530
Laufflächenhärte:	Shore A 87	**EAN-Code:**	4250217313110
Störkreisradius in mm:	132,00		

Gehäusebeschreibung

- Stahlblech verzinkt-chromatiert
- Schwenklager mit zweifachem Kugelkranz
- Radachse verschraubt

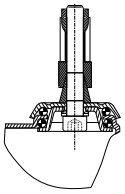

Radbeschreibung

- Radkörper aus Polypropylen
- Lauffläche aus thermoplastischem Gummi
- Fadenschutz
- Präzisionskugellager

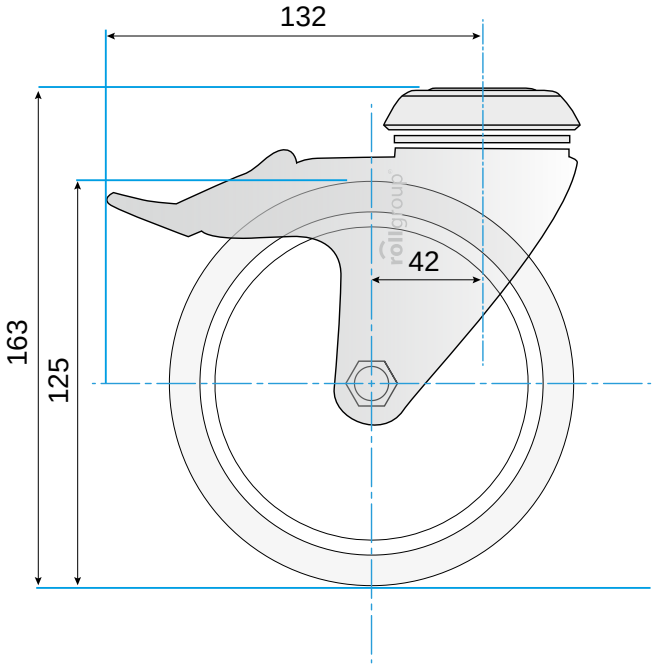

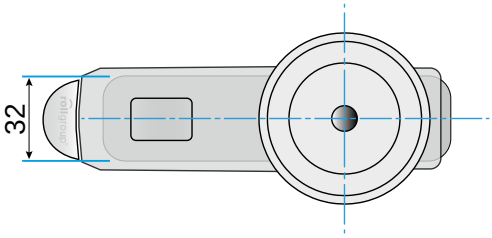

© Rollgroup | Änderungen vorbehalten | Stand 12.2016