info@heros24.de
www.heros-rollen.de

Bockrolle

mit Anschraubplatte

- 50 - 100kg
- Durchmesser 50 - 150mm
- Gehäuse aus Stahlblech
- Thermoplastisches Gummirad, Gleitlager

Technische Daten

Bestellcode:	21B JPO 075 P14	**Rad ø in mm:**	75
Tragkraft in kg:	75	**Radbreite in mm:**	25
Plattengröße in mm:	67 x 60	**Schraubloch Abstand in mm:**	48 / 40 x 48 / 40
Schraubloch ø in mm:	6,30	**Bauhöhe in mm:**	100
Temperaturbereich C° min / max:	-20 : +60	**Norm:**	EN 12530
Laufflächenhärte:	Shore A 87	**EAN-Code:**	4250217310348

Gehäusebeschreibung

- Stahlblech verzinkt-chromatiert
- Radachse verschraubt

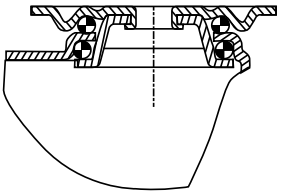

Radbeschreibung

- Radkörper aus Polypropylen
- Lauffläche aus thermoplastischem Gummi
- Gleitlager

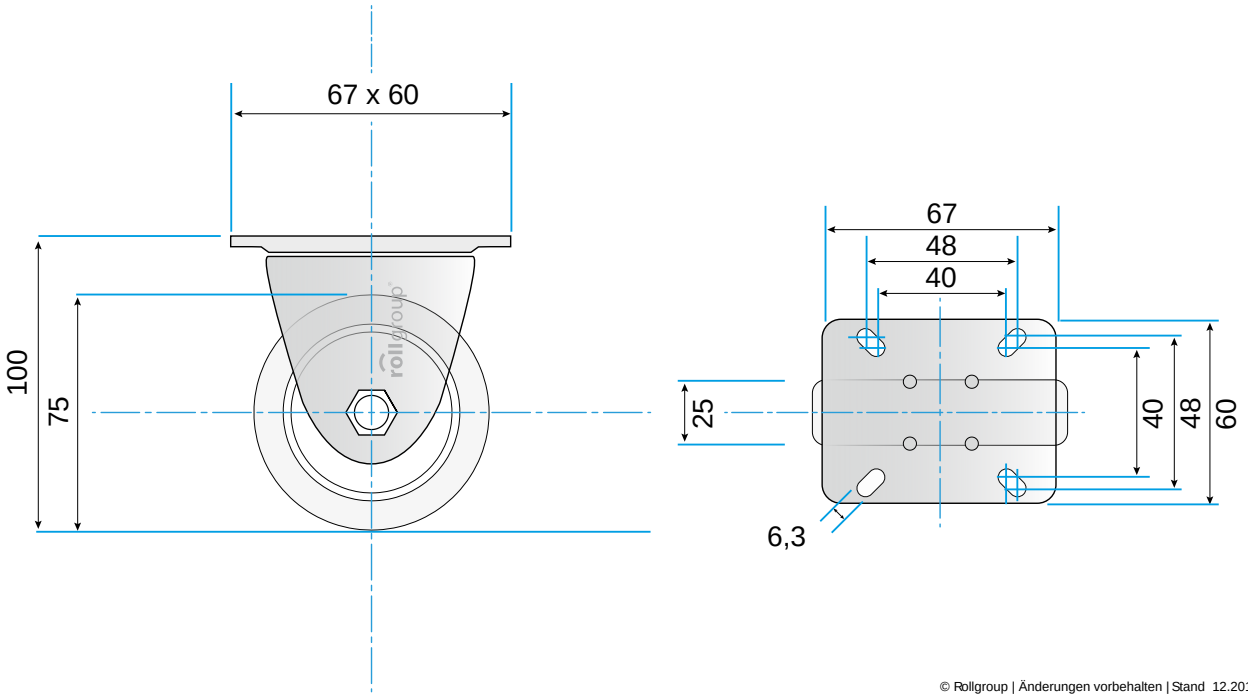

© Rollgroup | Änderungen vorbehalten | Stand 12.2016