info@heros24.de
www.heros-rollen.de

Bockrolle

mit Anschraubplatte

- 20 - 60kg
- Durchmesser 15 - 50mm
- Gehäuse aus Stahlblech
- Polypropylenrad
- Gleitlager ohne Distanzrohr

Technische Daten

Bestellcode:	20B OPI 025 P20 41x18	**Rad ø in mm:**	25
Tragkraft in kg:	35	**Radbreite in mm:**	14
Plattengröße in mm:	40 x 18	**Schraubloch Abstand in mm:**	31
Schraubloch ø in mm:	4,20	**Bauhöhe in mm:**	29
Temperaturbereich C° min / max:	10 : +40	**Norm:**	EN 12528
EAN-Code:	4250217360114		

Gehäusebeschreibung

- Stahlblech leicht

Radbeschreibung

- Rad aus Polypropylen
- Gleitlager ohne Distanzrohr

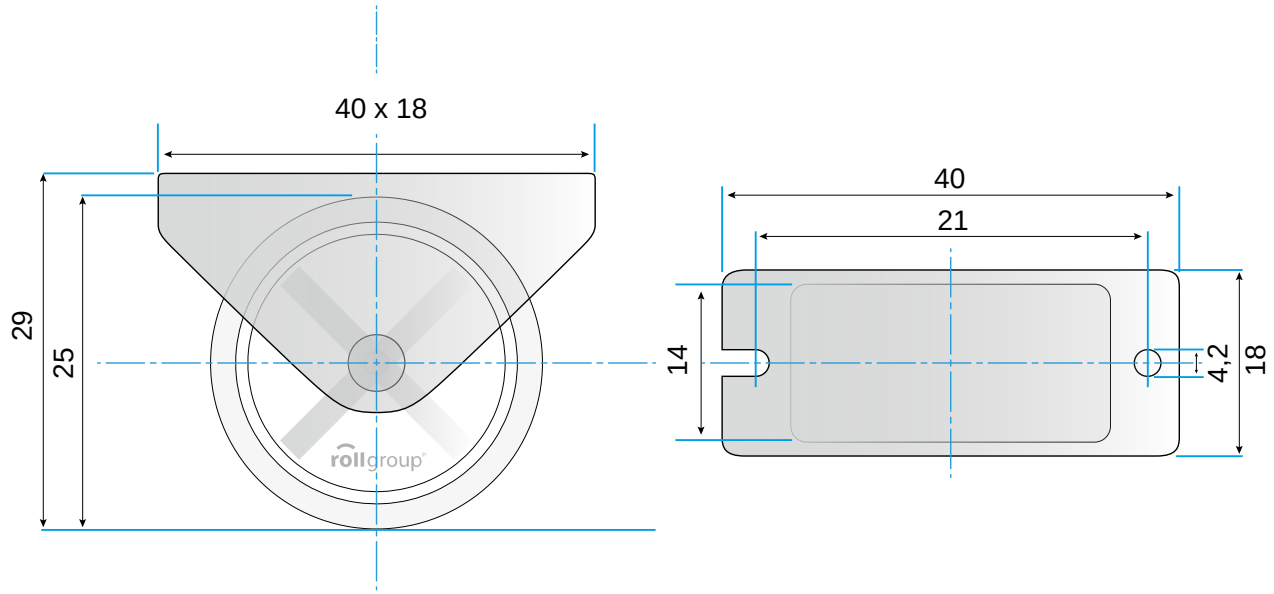

© Rollgroup | Änderungen vorbehalten | Stand 03.2017