info@heros24.de
www.heros-rollen.de

Stuhl-Doppellenkrolle

mit lastabhängiger Bremse

- 40 - 50kg
- Durchmesser 50 - 65mm
- Gehäuse aus Polyamid
- Polyurethanrad, Gleitlager
- weiche Lauffläche für harte Böden

Technische Daten

Bestellcode:	16A AUI 050 A03	**Rad ø in mm:**	50
Tragkraft in kg:	40	**Radbreite in mm:**	2x 7
Ausladung Rolle in mm:	19,00	**Bauhöhe in mm:**	54
Sackloch in mm:	10	**EAN-Code:**	4250217360589

Gehäusebeschreibung

- Gehäuse aus Polyamid
- Rückenlager Gleitlager

Radbeschreibung

- Radkörper aus Polyamid
- Lauffläche aus Polyurethan
- Gleitlager ohne Distanzrohr

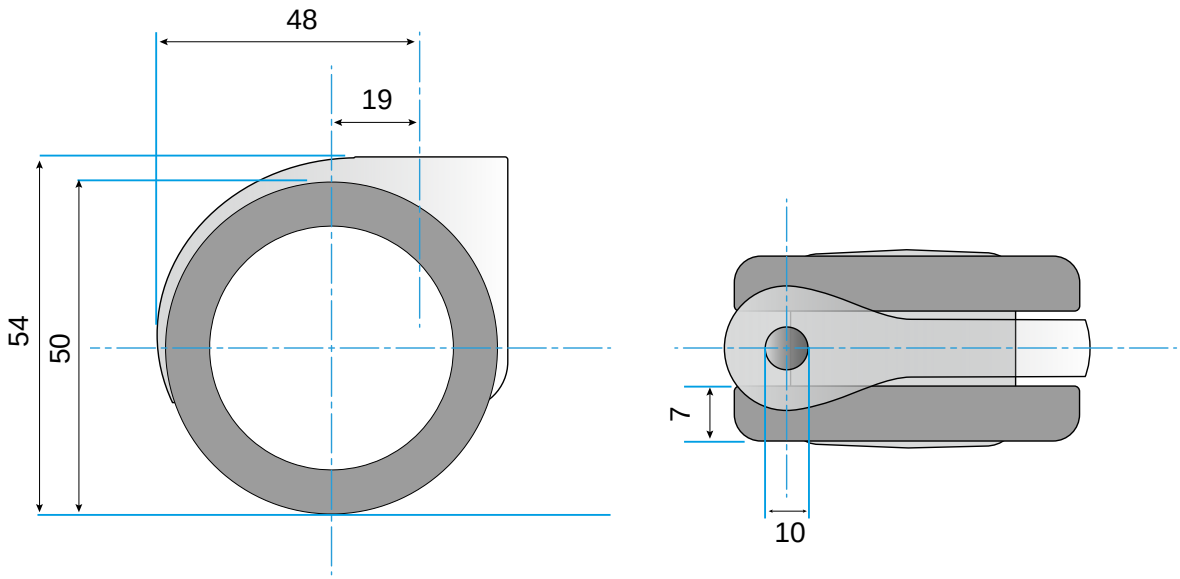

© Rollgroup | Änderungen vorbehalten | Stand 03.2017