info@heros24.de
www.heros-rollen.de

Lenkrolle

mit Anschraubplatte

- 300 - 950kg
- Durchmesser 250 - 400mm
- Gehäuse aus Stahlschweißkonstruktion
- super Elastik-Vollgummirad, Präzisionskugellager

Technische Daten

Bestellcode:	41L EDP 250 P20 super Elastik	**Rad ø in mm:**	250
Tragkraft in kg:	350	**Radbreite in mm:**	85
Plattengröße in mm:	150 x 150	**Schraubloch Abstand in mm:**	125 x 125
Schraubloch ø in mm:	11,00	**Ausladung Rolle in mm:**	70,00
Bauhöhe in mm:	340	**Temperaturbereich C° min / max:**	-20 : +60
Norm:	EN 12532	**EAN-Code:**	4250217332258
Störkreisradius in mm:	195,00		

Gehäusebeschreibung

- Stahlschweißkonstruktion, verzinkt-chromatiert
- Gabelkopf mit gedrehten Kugelbahnen, gehärteten Lagerschalen, Gegendrucklager und Abdichtung mit Schmiernippel
- Lagerbolzen verschraubt und gesichert
- Radachse verschraubt

Radbeschreibung

- Radkörper aus Stahlblech 2-teilig, pulverlack beschichtet
- Lauffläche aus super Elastik-Vollgummi
- Präzisionskugellager

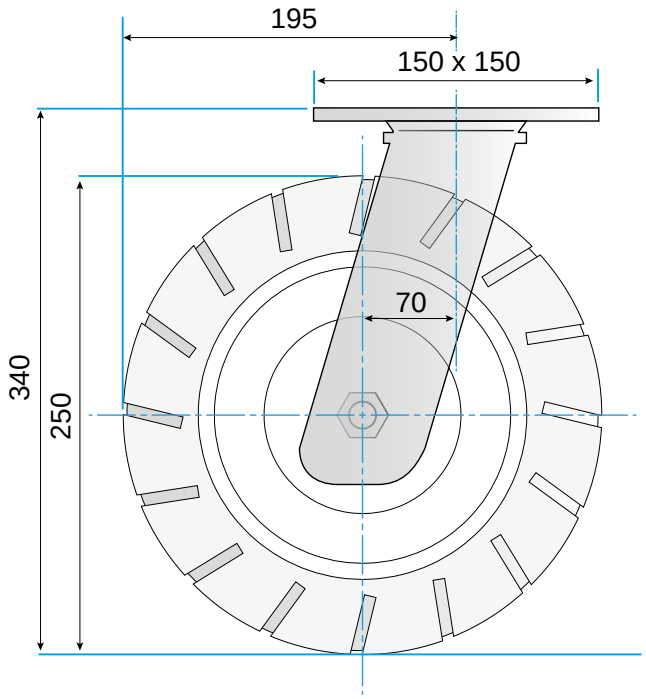

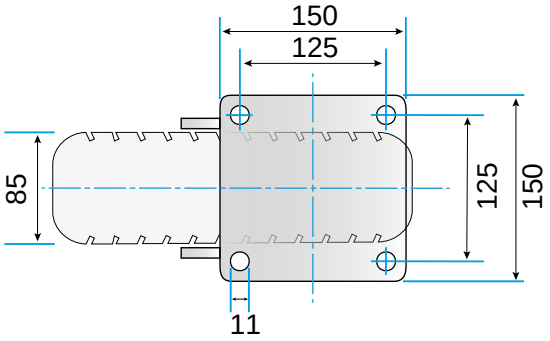

© Rollgroup | Änderungen vorbehalten | Stand 02.2017