info@heros24.de
www.heros-rollen.de

Kunststoff-Lenkrolle

mit Bundstift

- 70kg
- Durchmesser 75mm
- Gehäuse aus Polyamid
- Thermoplastisches Gummirad, Gleitlager

Technische Daten

Bestellcode:	18L JPO 075 B11-11x31	**Rad ø in mm:**	75
Tragkraft in kg:	70	**Radbreite in mm:**	25
Ausladung Rolle in mm:	32,00	**Bauhöhe in mm:**	105
Sackloch in mm:	11	**Temperaturbereich C° min / max:**	-20 : +60
Norm:	EN 12530	**Laufflächenhärte:**	Shore A 87
EAN-Code:	4250217341502	**Zapfendurchmesser ø in mm:**	11.00
Zapfenlänge in mm:	31		

Gehäusebeschreibung

- Polyamid
- Sackloch
- Radachse verschraubt

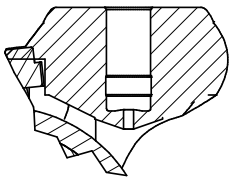

Radbeschreibung

- Radkörper aus Polypropylen
- Lauffläche aus thermoplastischem Gummi
- Gleitlager

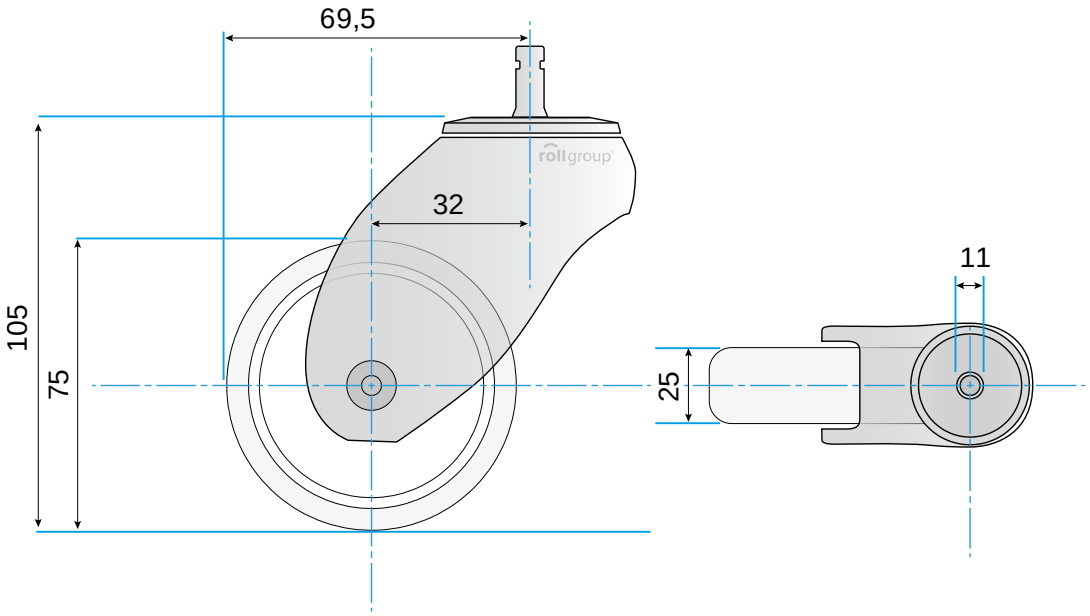

© Rollgroup | Änderungen vorbehalten | Stand 12.2016