info@heros24.de
www.heros-rollen.de

Bockrolle

mit Anschraubplatte

- 200 - 500kg
- Durchmesser 100 - 250mm
- Gehäuse aus verstärktem Stahlblech
- Elastik-Vollgummirad, Präzisionskugellager

Technische Daten

Bestellcode:	40B EIP 125 P07	**Rad ø in mm:**	125
Tragkraft in kg:	225	**Radbreite in mm:**	50
Plattengröße in mm:	140 x 110	**Schraubloch Abstand in mm:**	105 x 80 / 75
Schraubloch ø in mm:	11,00	**Bauhöhe in mm:**	165
Temperaturbereich C° min / max:	-20 : +60	**Norm:**	EN 12532
EAN-Code:	4250217330797		

Gehäusebeschreibung

- verstärktes Stahlblech verzinkt-chromatiert
- Radachse verschraubt

Radbeschreibung

- Radkörper aus Aluminium
- Lauffläche aus Elastikgummi
- Präzisionskugellager

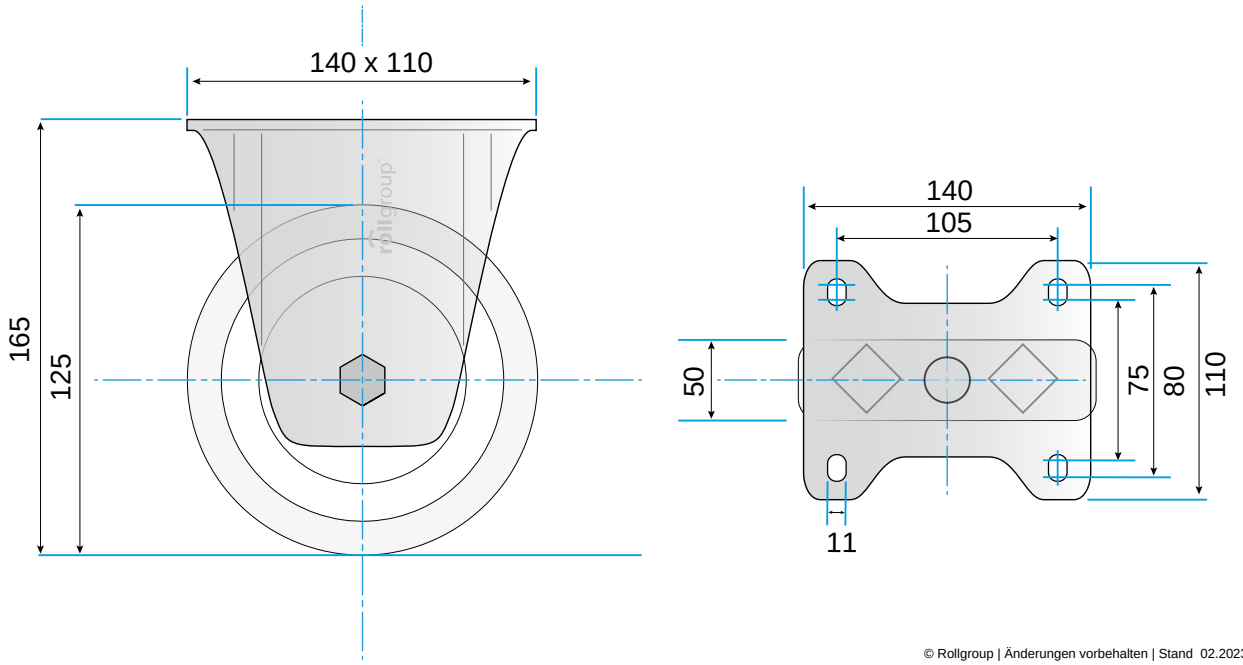

© Rollgroup | Änderungen vorbehalten | Stand 02.2023