info@heros24.de
www.heros-rollen.de

Lenkrolle

mit Anschraubplatte

- 200 - 500kg
- Durchmesser 100 - 250mm
- Gehäuse aus verstärktem Stahlblech
- Elastik-Vollgummirad, Präzisionskugellager

Technische Daten

Bestellcode:	40L EIP 125 P07	**Rad ø in mm:**	125
Tragkraft in kg:	225	**Radbreite in mm:**	50
Plattengröße in mm:	140 x 110	**Schraubloch Abstand in mm:**	105 x 80 / 75
Schraubloch ø in mm:	11,00	**Ausladung Rolle in mm:**	55,00
Bauhöhe in mm:	165	**Temperaturbereich C° min / max:**	-20 : +60
Norm:	EN 12532	**EAN-Code:**	4250217330674
Störkreisradius in mm:	118,00		

Gehäusebeschreibung

- verstärktes Stahlblech verzinkt - chromatiert
- Schwenklager mit gehärtetem, zweifachem Kugelkranz
- Schwenklagerschutz
- Radachse verschraubt

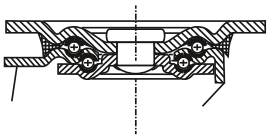

Radbeschreibung

- Radkörper aus Aluminium
- Lauffläche aus Elastikgummi
- Präzisionskugellager

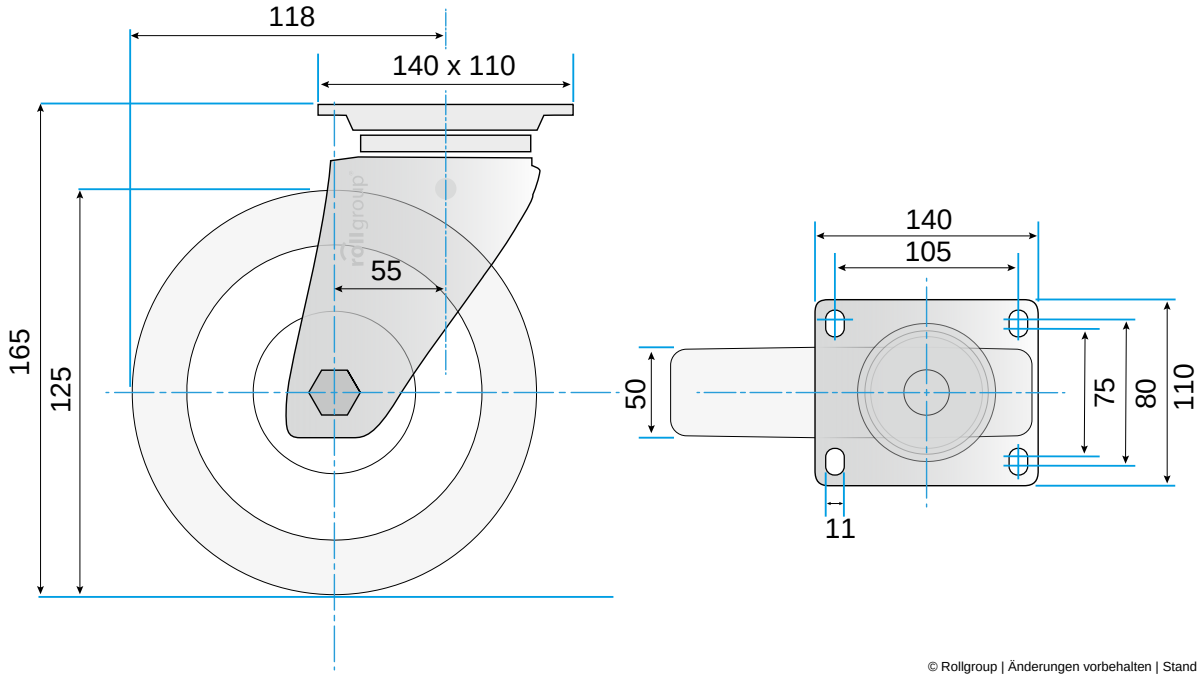

© Rollgroup | Änderungen vorbehalten | Stand 02.2017