info@heros24.de
www.heros-rollen.de

# Kunststoff-Lenkrolle

**mit Rückenloch**

- 100kg
- Durchmesser 75 - 125mm
- Gehäuse aus glasfaserverstärktem Polyamid
- Thermoplastisches Gummirad, Präzisionskugellager

## Technische Daten

| | | | |
|---|---|---|---|
| **Bestellcode:** | 05L JPP 125 P01 | **Rad ø in mm:** | 125 |
| **Tragkraft in kg:** | 100 | **Radbreite in mm:** | 32 |
| **Ausladung Rolle in mm:** | 46,00 | **Bauhöhe in mm:** | 161 |
| **Rückenloch in mm:** | 10 | **Temperaturbereich C° min / max:** | -20 : +60 |
| **Norm:** | EN 12530 | **Laufflächenhärte:** | Shore A 87 |
| **EAN-Code:** | 4250217310638 | **Störkreisradius in mm:** | 109,00 |

## Gehäusebeschreibung

- Glasfaserverstärktes Polyamid
- Präzisionskugellager als Schwenklager

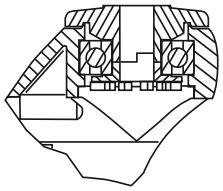

## Radbeschreibung

- Radkörper aus Polypropylen
- Lauffläche aus thermoplastischem Gummi
- Fadenschutz
- Präzisionskugellager

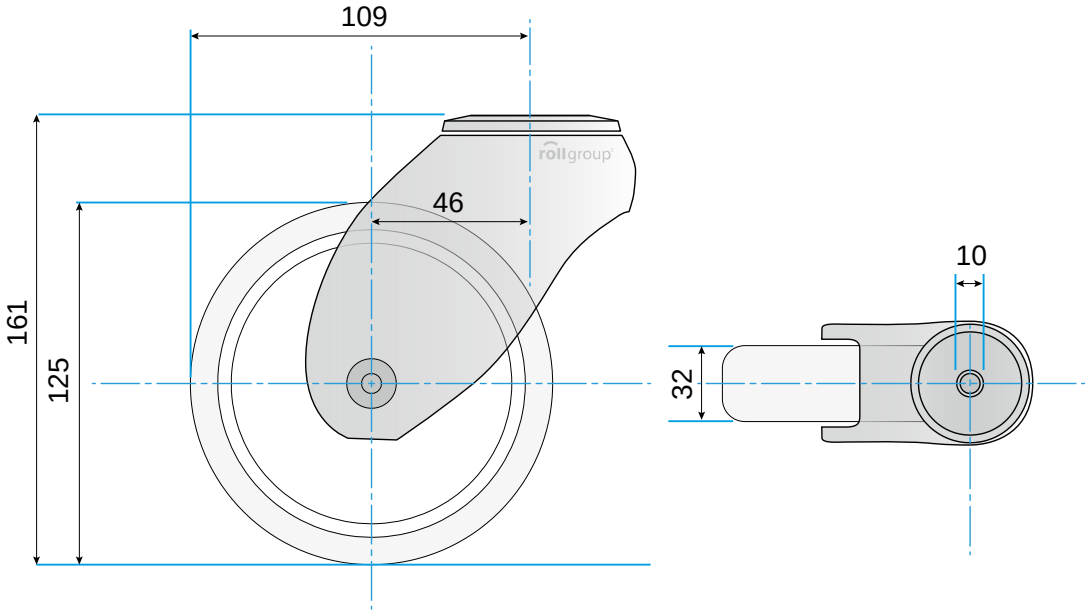


© Rollgroup | Änderungen vorbehalten | Stand 12.2016