info@heros24.de
www.heros-rollen.de

Doppel-Lenkrolle

mit Anschraubplatte

- 70 - 100kg
- Durchmesser 50 - 75mm
- Gehäuse aus Stahlblech
- Polyamidrad, Gleitlager

Technische Daten

Bestellcode:	24L OUO 075 P04	**Rad ø in mm:**	75
Tragkraft in kg:	100	**Radbreite in mm:**	2x 23
Plattengröße in mm:	77 x 67	**Schraubloch Abstand in mm:**	61,5 / 56 x 51,5 / 46,5
Schraubloch ø in mm:	6,30	**Ausladung Rolle in mm:**	32,00
Bauhöhe in mm:	102	**Temperaturbereich C° min / max:**	-20 : +80
Norm:	EN 12530	**Laufflächenhärte:**	Shore D 78
EAN-Code:	4250217313318	**Störkreisradius in mm:**	70,00

Gehäusebeschreibung

- Stahlblech verzinkt-chromatiert
- Schwenklager mit zweifachem Kugelkranz
- Radachse verschraubt

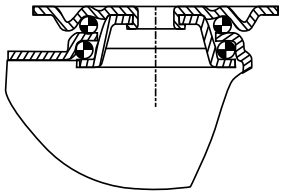

Radbeschreibung

- Rad aus Polyamid
- Gleitlager

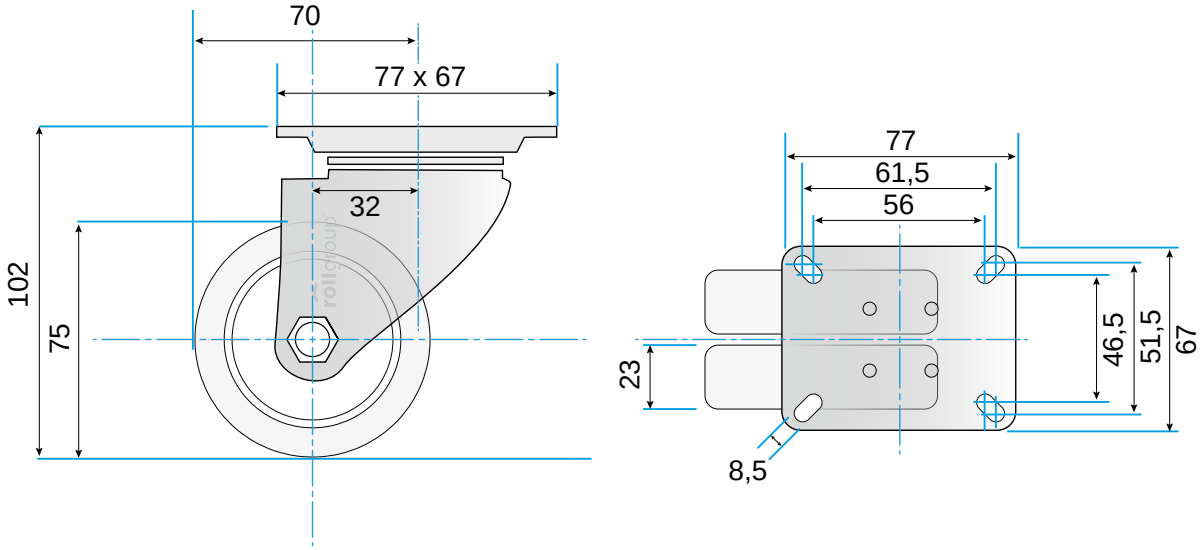

© Rollgroup | Änderungen vorbehalten | Stand 12.2016