info@heros24.de
www.heros-rollen.de

Lenkrolle

mit Anschraubplatte

- 200 - 500kg
- Durchmesser 100 - 250mm
- Gehäuse aus verstärktem Stahlblech
- Elastikgummirad, Präzisionskugellager

Technische Daten

Bestellcode:	32L EIP 250 P07	**Rad ø in mm:**	250
Tragkraft in kg:	500	**Radbreite in mm:**	50
Plattengröße in mm:	135 x 110	**Schraubloch Abstand in mm:**	105 x 80 / 75
Schraubloch ø in mm:	11,00	**Ausladung Rolle in mm:**	67,00
Bauhöhe in mm:	297	**Temperaturbereich C° min / max:**	-20 : +60
Norm:	EN 12532	**EAN-Code:**	4250217330070
Störkreisradius in mm:	192,00		

Gehäusebeschreibung

- verstärktes Stahlblech verzinkt-chromatiert
- Schwenklager mit gehärtetem, zweifachem Kugelkranz und Abdichtung
- Schwenklagerschutz
- Radachse verschraubt

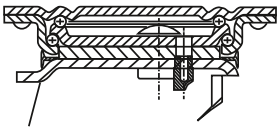

Radbeschreibung

- Radkörper aus Aluminium
- Lauffläche aus Elastikgummi
- Präzisionskugellager

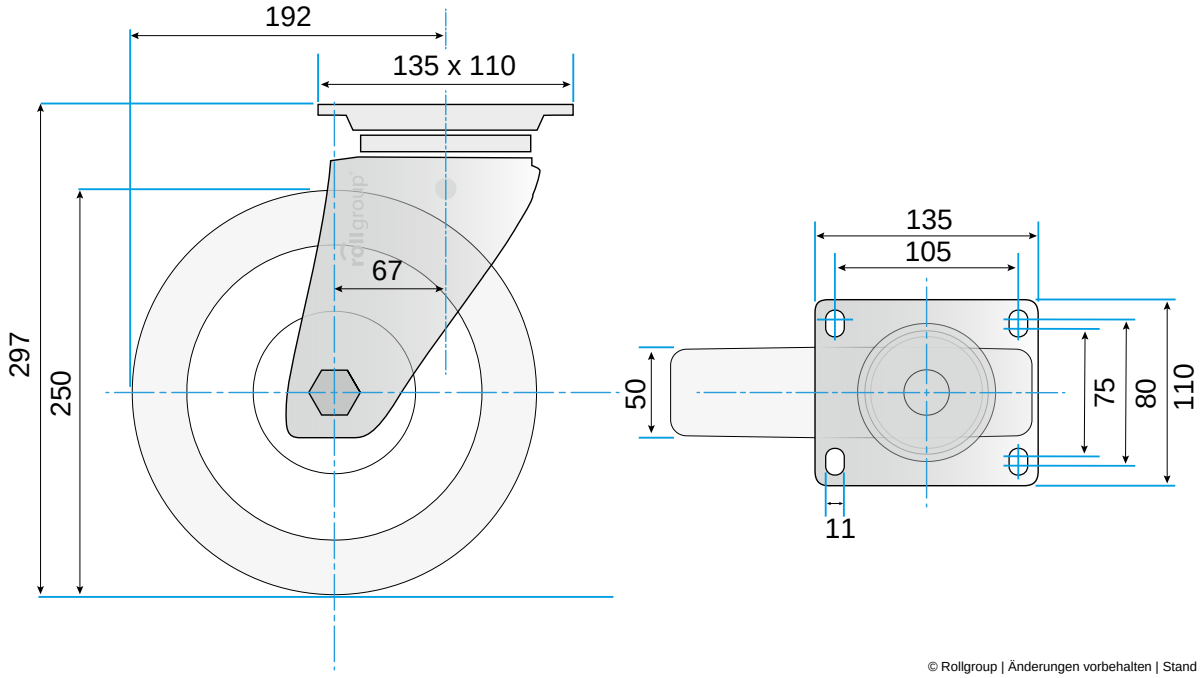

© Rollgroup | Änderungen vorbehalten | Stand 02.2017