info@heros24.de
www.heros-rollen.de

# Lenkrolle

**mit Anschraubplatte**

- 200 - 500kg
- Durchmesser 100 - 250mm
- Gehäuse aus verstärktem Stahlblech
- Elastikgummirad, Präzisionskugellager

## Technische Daten

| | | | |
|---|---|---|---|
| **Bestellcode:** | 32L EIP 100 P06 | **Rad ø in mm:** | 100 |
| **Tragkraft in kg:** | 200 | **Radbreite in mm:** | 40 |
| **Plattengröße in mm:** | 105 x 85 | **Schraubloch Abstand in mm:** | 80 x 60 / 55 |
| **Schraubloch ø in mm:** | 9,00 | **Ausladung Rolle in mm:** | 40,00 |
| **Bauhöhe in mm:** | 128 | **Temperaturbereich C° min / max:** | -20 : +60 |
| **Norm:** | EN 12532 | **EAN-Code:** | 4250217330124 |
| **Störkreisradius in mm:** | 90,00 | | |

## Gehäusebeschreibung

- verstärktes Stahlblech verzinkt-chromatiert
- Schwenklager mit gehärtetem, zweifachem Kugelkranz und Abdichtung
- Schwenklagerschutz
- Radachse verschraubt

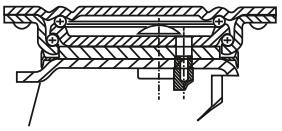

## Radbeschreibung

- Radkörper aus Aluminium
- Lauffläche aus Elastikgummi
- Präzisionskugellager

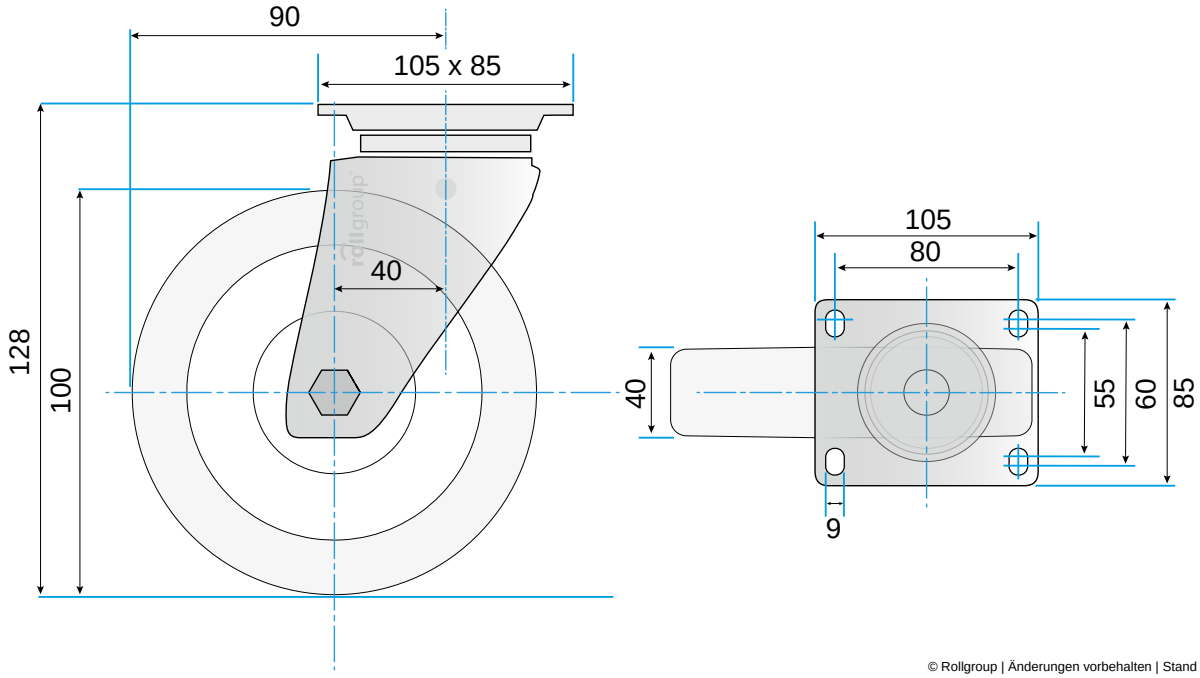


© Rollgroup | Änderungen vorbehalten | Stand 02.2017