info@heros24.de
www.heros-rollen.de

Rad

FUR grau

- 180 - 400kg
- Durchmesser 100 - 200mm
- Elastikgummirad grau, Rollenlager

Technische Daten

Bestellcode:	FUR 100x36-12-40 RG	**Rad ø in mm:**	100
Tragkraft in kg:	180	**Radbreite in mm:**	36
Durchmesser Bohrung in mm:	12	**Nabenlänge in mm:**	40
Temperaturbereich C° min / max:	-20 : +80	**Norm:**	EN 12532
EAN-Code:	4250217301353		

Radbeschreibung

- Radkörper aus Kunststoff
- Lauffläche aus Elastikgummi
- Rollenlager

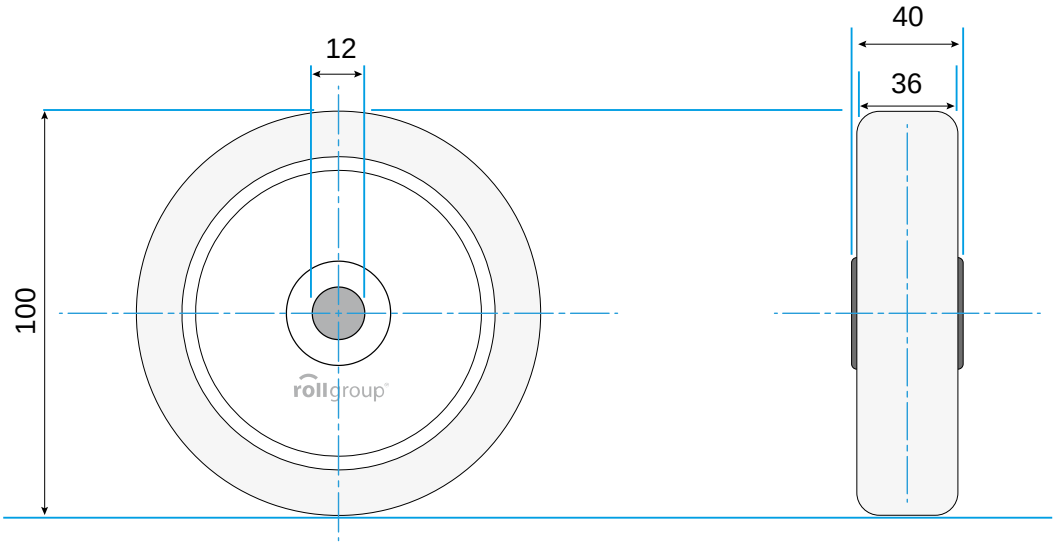

© Rollgroup | Änderungen vorbehalten | Stand 01.2017