info@heros24.de
www.heros-rollen.de

Lenkrolle

mit Rückenloch und Totalfeststeller

- 100 - 300kg
- Durchmesser 80 - 200mm
- Gehäuse aus Stahlblech
- Polyamidrad, Gleitlager

Technische Daten

Bestellcode:	31N OUO 160 P01	**Rad ø in mm:**	160
Tragkraft in kg:	300	**Radbreite in mm:**	40
Ausladung Rolle in mm:	52,00	**Bauhöhe in mm:**	190
Rückenloch in mm:	17	**Temperaturbereich C° min / max:**	-20 : +60
Norm:	EN 12532	**EAN-Code:**	4250217323546
Störkreisradius in mm:	165,00		

Gehäusebeschreibung

- Stahlblech verzinkt-chromatiert
- Schwenklager mit zweifachem Kugelkranz
- Schwenklagerschutz
- Radachse verschraubt

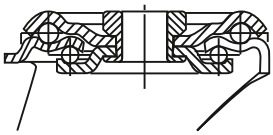

Radbeschreibung

- Rad aus Polyamid
- Gleitlager

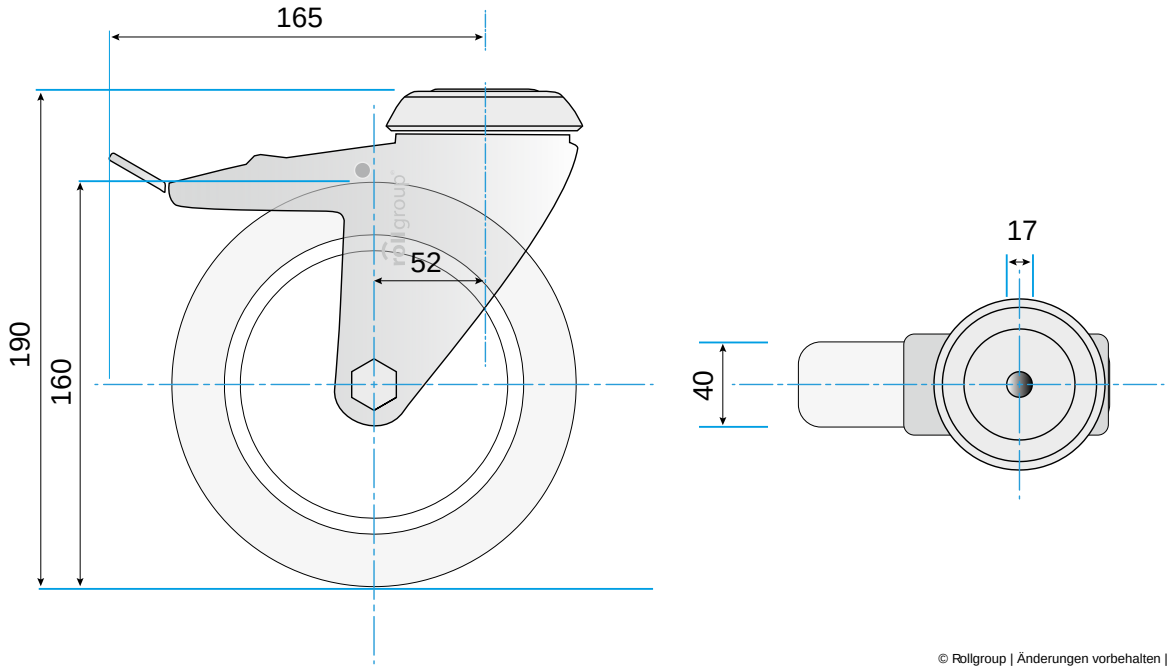

© Rollgroup | Änderungen vorbehalten | Stand 12.2016